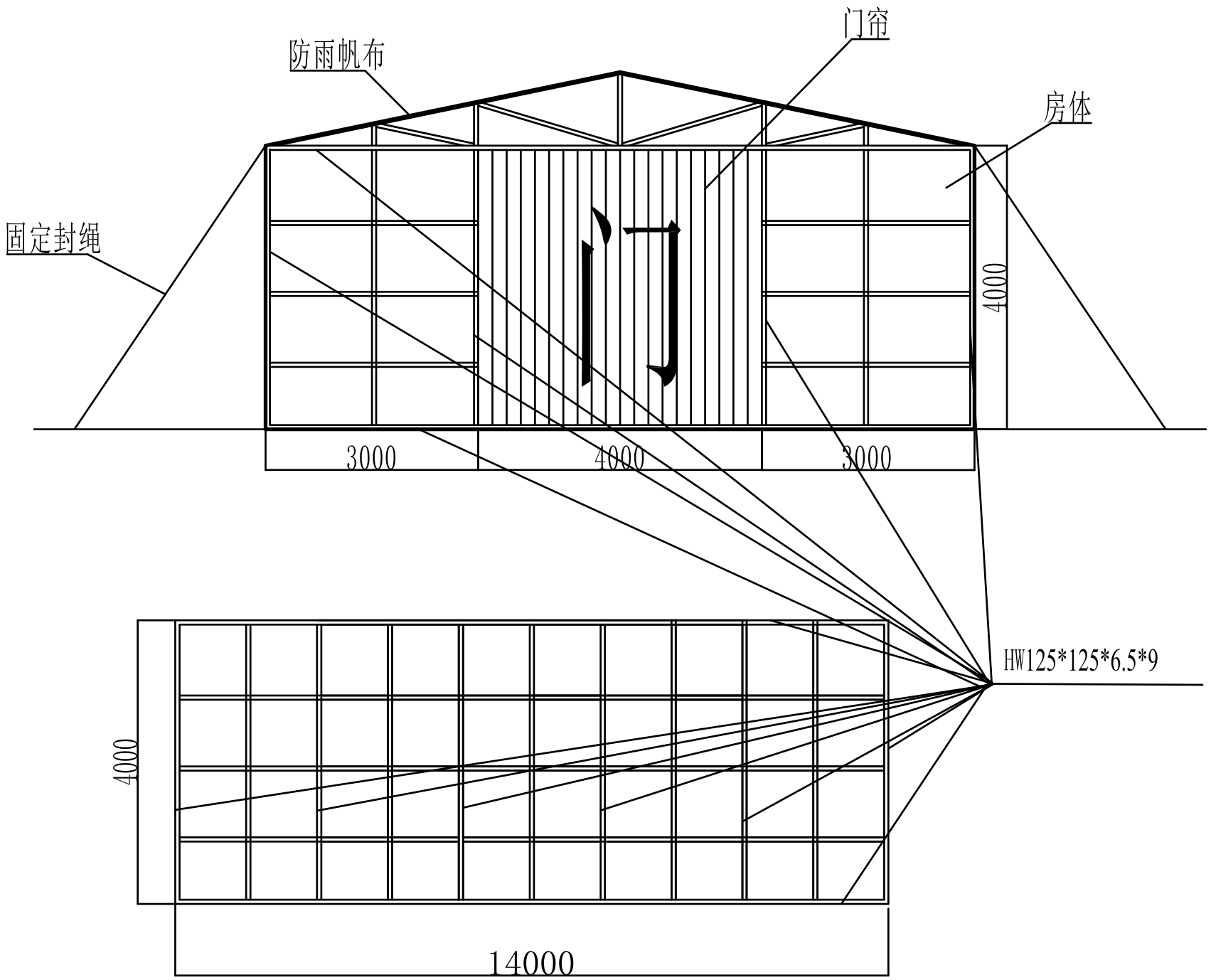

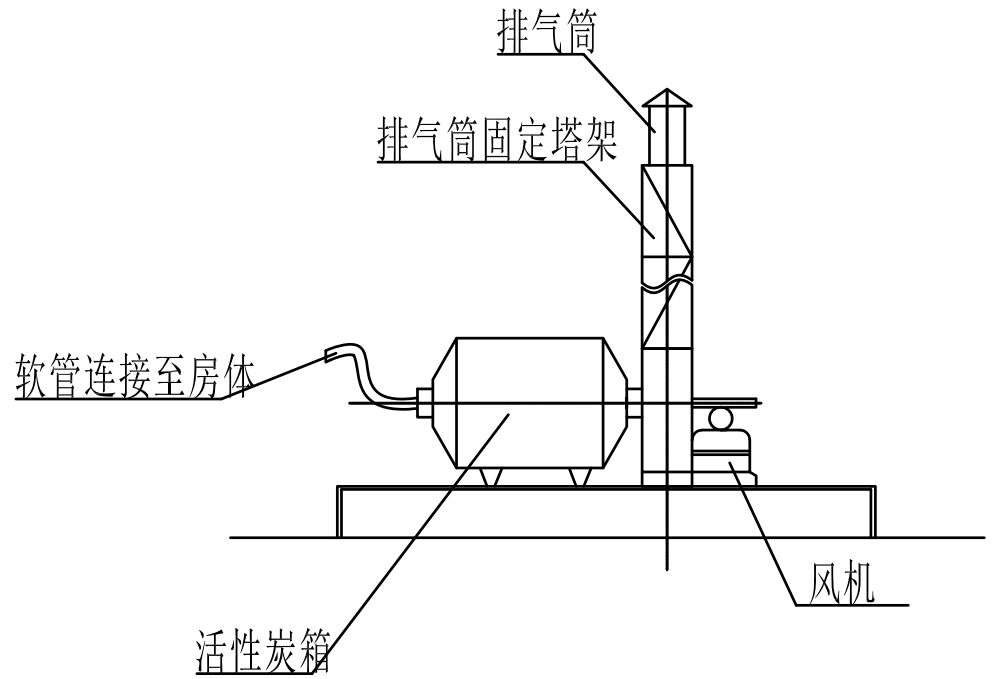

除非另外指定: 尺寸使用毫米 表面粗糙度: 公差: 线性: 角度:	表面粗糙度:			将锐边清除 毛刺并折断	不调整工程图比例	修订
	名称	签名	日期			
绘制					标题:	
检查						
批准						
制造						
验检				材料:	工程图号	A3
				重量:	比例:1:1	图纸 1 (共1)